ROHRSCHELLE Typ 111 V

mit Dämmteil, zur Körperschallentkopplung und Klapp-Schraubverschluss

KÖRPERSCHALLDÄMMUNG für DIN 4109

Montagefolge

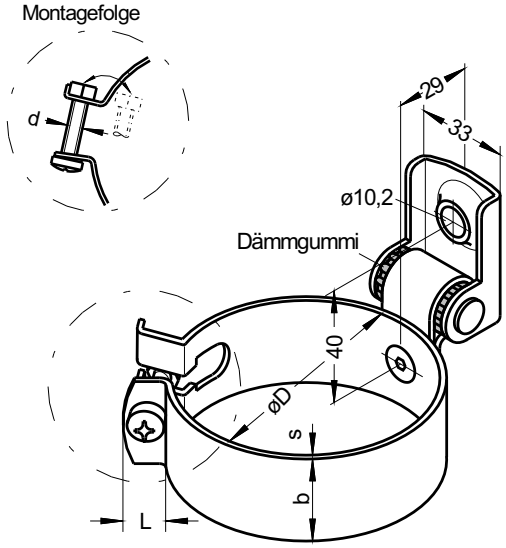

øD	b x s	L	d
100.0 112.0 125.0 fortlaufende Rohrdurchmesser bis 630.0	30x2,5	14	M 6
Weitere Durchmesser auf Anfrage. Bitte bei Anfragen den genauen Rohrdurchmesser angeben.			

Alle Maße in mm

Technische Daten

Einfügungsdämmung: 18 db (A)

max. Zugbelastung: 1000 N

Bruchlast: > 6000 N

Federimpedanz: 6,3 x 10^5 g/s

Beschreibung

Die körperschalldämmende Rohrschelle Typ 111 V wird zur Befestigung von **horizontal verlaufenden Rohrleitungen in Direktmontage** und von senkrecht verlaufenden Rohrleitungen eingesetzt. Es handelt sich um eine einteilige Rohrschelle aus verzinktem Bandstahl mit fest verbundenem Dämmteil. Diese Befestigung erfüllt, wie alle dipa-Dämmteilbefestigungen, sicher und **dauerhaft** die Anforderungen der DIN 4109. Die Körperschalldämmung wird durch ein außenliegendes Dämmteil erzielt und kommt nicht z. B. mit temperaturbelasteten Rohren in Verbindung, unterliegt somit auch nicht der Alterung durch Temperaturbelastung. Diese Tatsache gewährleistet konstante akustische Eigenschaften über Jahrzehnte. Auch von den Montagebedingungen ist die Körperschalldämmung nicht abhängig, da an den werkseitig montierten Dämmteilen keine Eingriffsmöglichkeit gegeben ist. Durch den Klapp-Schraubverschluss wird ein hohes Maß an Montagefreundlichkeit erreicht.

Bevorzugter Anwendungsbereich

Luft-, Klima-, Sanitär- und Heizungstechnik

08.17